PURO

PUR230

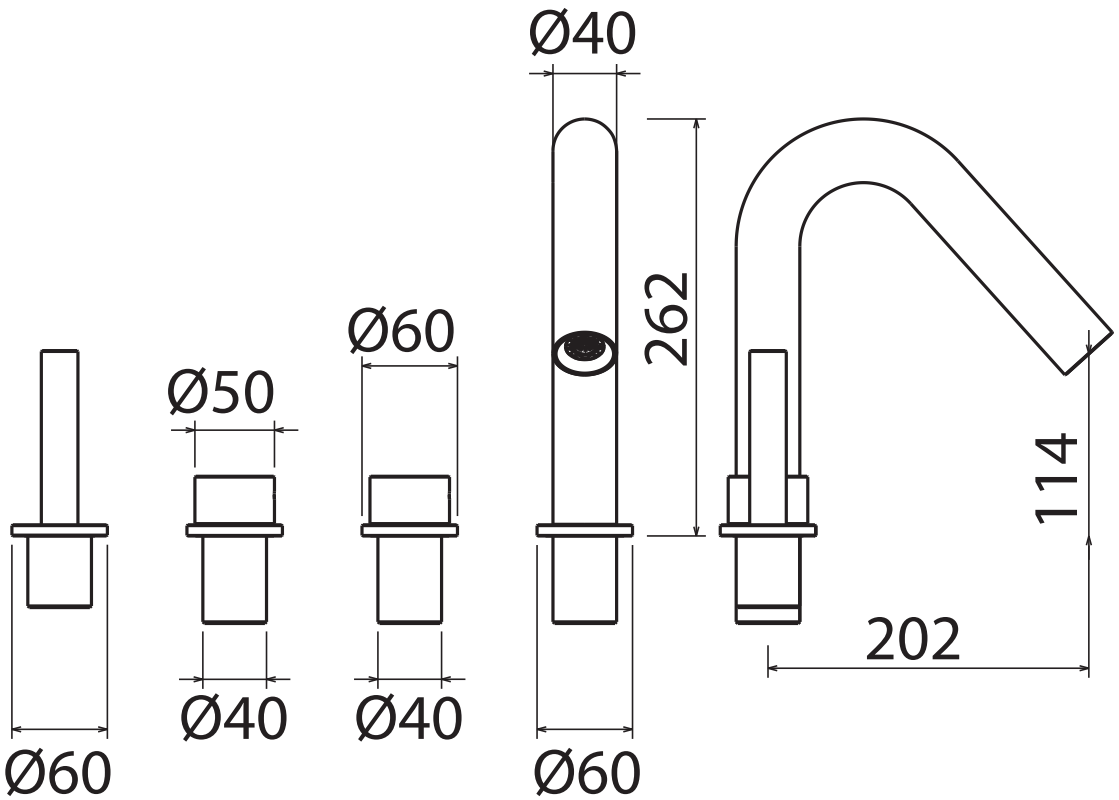

Deck mounted tap-set for bathtub with hand shower and spout
Gruppo bordo vasca con doccino e canna
Grupo para el bordo de bañera con ducha manual y caño de grifo
Groupe pour baignoire avec duchette et bec
Armaturenset für Randbadewanne mit Handbrause und Hahnauslauf

* included DOC003